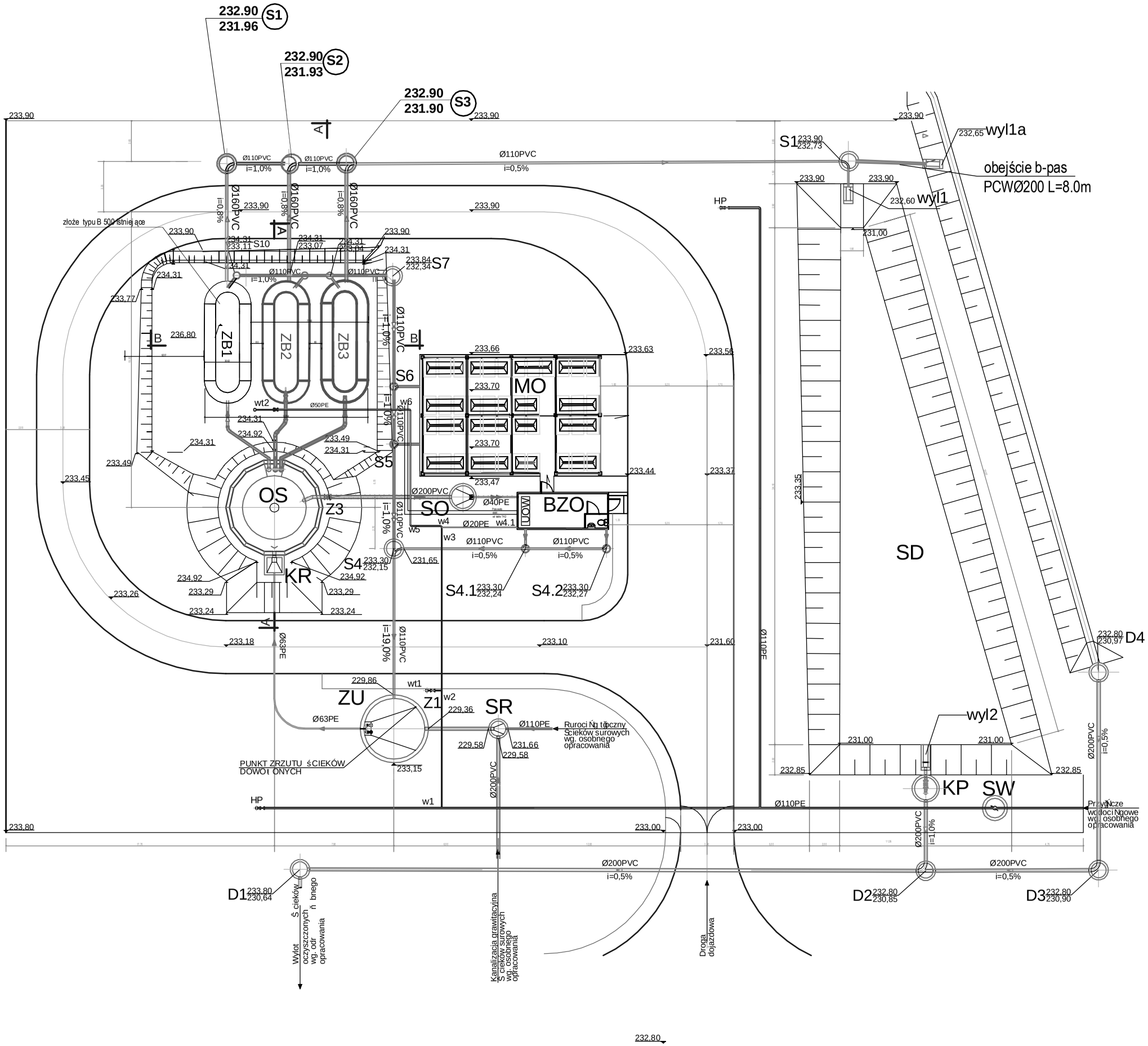

LEGENDA

SR	- Studnia rozprężna
ZU	- Zbiornik uśredniający z pompownią
KR	- Komora rozprężna
OS	- Osadnik wstępny typu IMHOFF
ZB1-ZB1-ZB3	- Złoże biologiczne BIOCLERE B500
SD	- Staw doczyszczający
KP	- Komora pomiarowa
SO	- Studnia czerpna osadu
BZO	- Budynek zagęszczania osadu z częścią socjalną
UOW	- Urządzenie odwadniania osadu typu DRAIMAD
MO	- Magazyn osadu odwodnionego
wt1,wt2	- punkty czerpania wody tehnologicznej
Hp	- hydranty pożarowe wg. odrębnego opracowania
	- Rurociąg ścieków surowych
	- Rurociąg międzyobiektowy
	- Rurociąg osadu nadmiernego
	- Rurociąg ścieku oczyszczonego
	- Zewnętrzna sieć wodociągowa wg. odrębnego opracowania
	- Technologiczna sieć wodociągowa
	- Ogrodzenie

jednostka projektowa :

PROJEKTOWANIE I NADZÓR "PIN"
ANDRZEJ WYGONOWSKI
ul.Wyspiańskiego 44
14-100 OSTRÓDA

Zespół autorski:

inż. Wojciech BOGUSŁAWSKI
upr. nr 237/Sz/83 , 277/Sz/83
mgr inż. Ewa ENGIEL
mgr inż. Bartłomiej JASKOWSKI

Zamawiający:

URZĄD GMINY W OSTRÓDZIE

tytuł opracowania :

PROJEKT BUDOWLANY
ROZBUDOWA OCZYSZCZALNI ŚCIEKÓW
CZĘŚĆ TECHNOLOGICZNA

tytuł rysunku :

PLAN SYTUACYJNY
URZĄDZEŃ I INSTALACJI TECHNOLOGICZNYCH

miejsce i data : Ostróda, czerwiec 2008	skala : 1:200
kod pliku :	nr rys. : 2