SZCZEGÓĞ OSADNIKA Z KOMORŁ ROZPRŇŁ NŁ

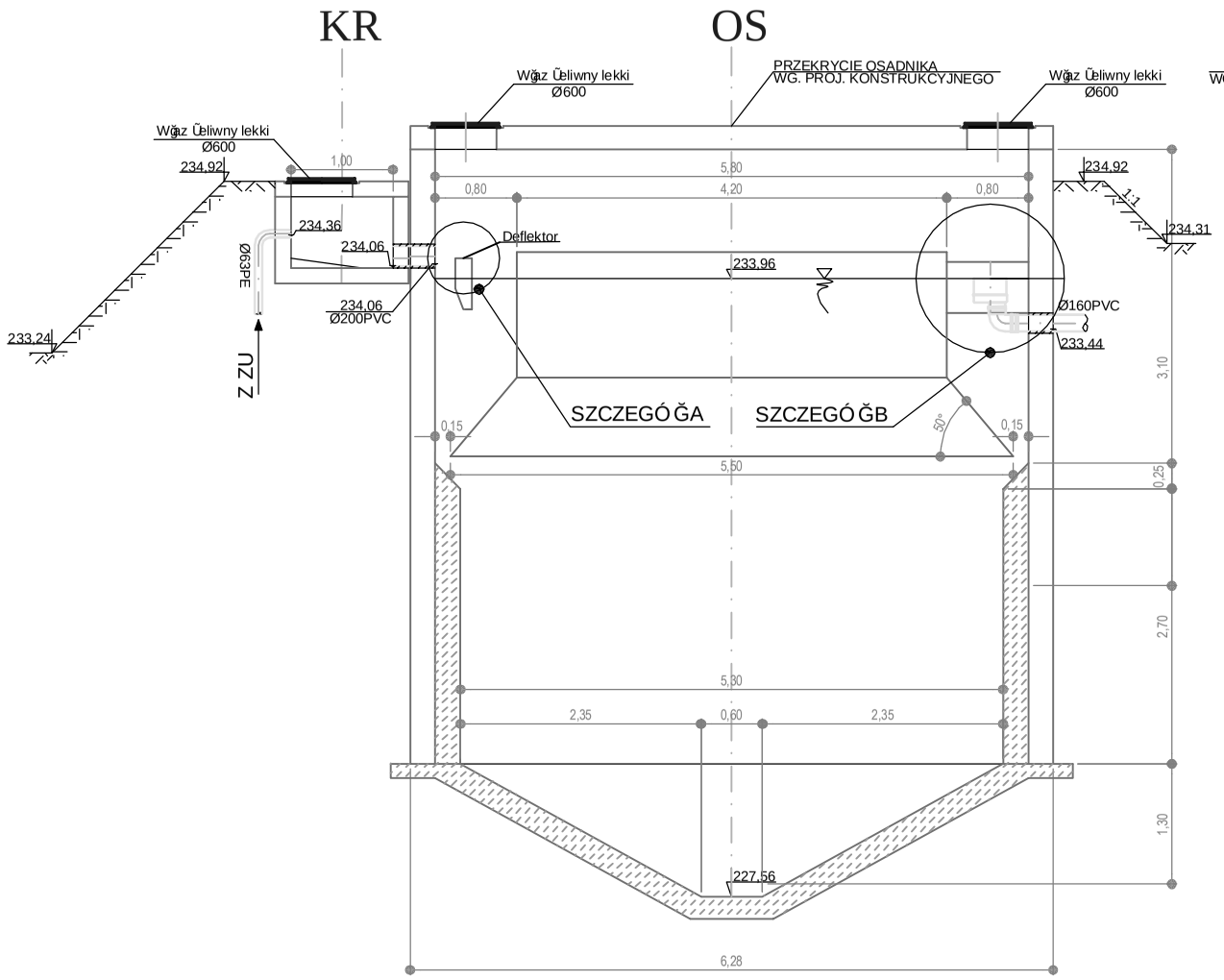

RZUT

SZCZEGÓĞ SPUSTU OSADU

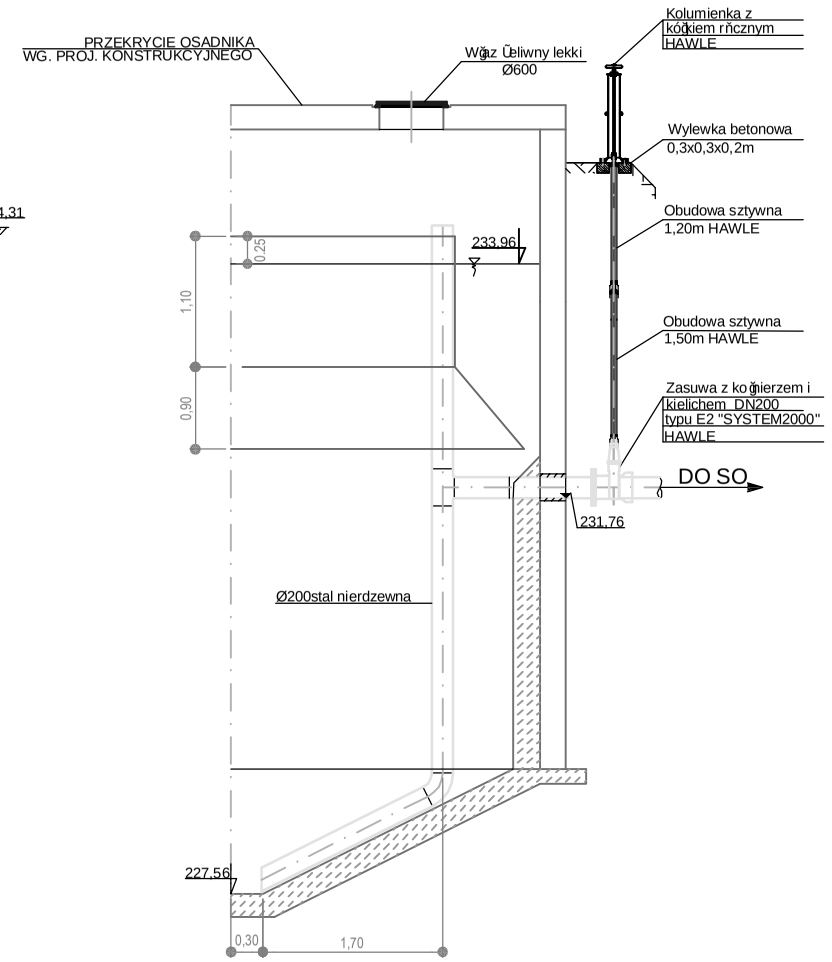

SZCZEGÓĞ B SZCZEGÓĞ WYLOTU Z OSADNIKA SKALA 1:25

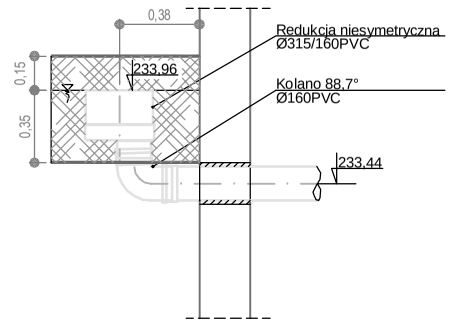

SZCZEGÓĞ A SZCZEGÓĞ DEFLEKTORA SKALA 1:25

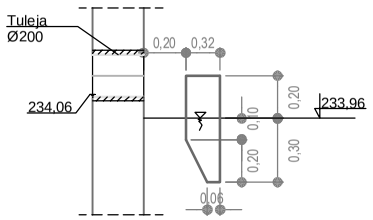

DEFLEKTOR RZUTY SKALA 1:25

Wymiary w [mm]

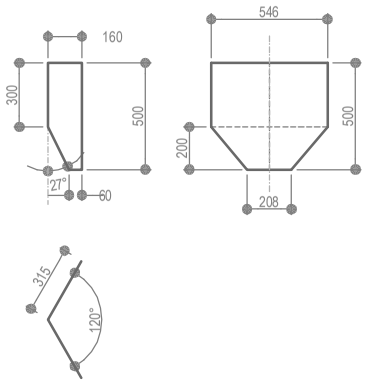

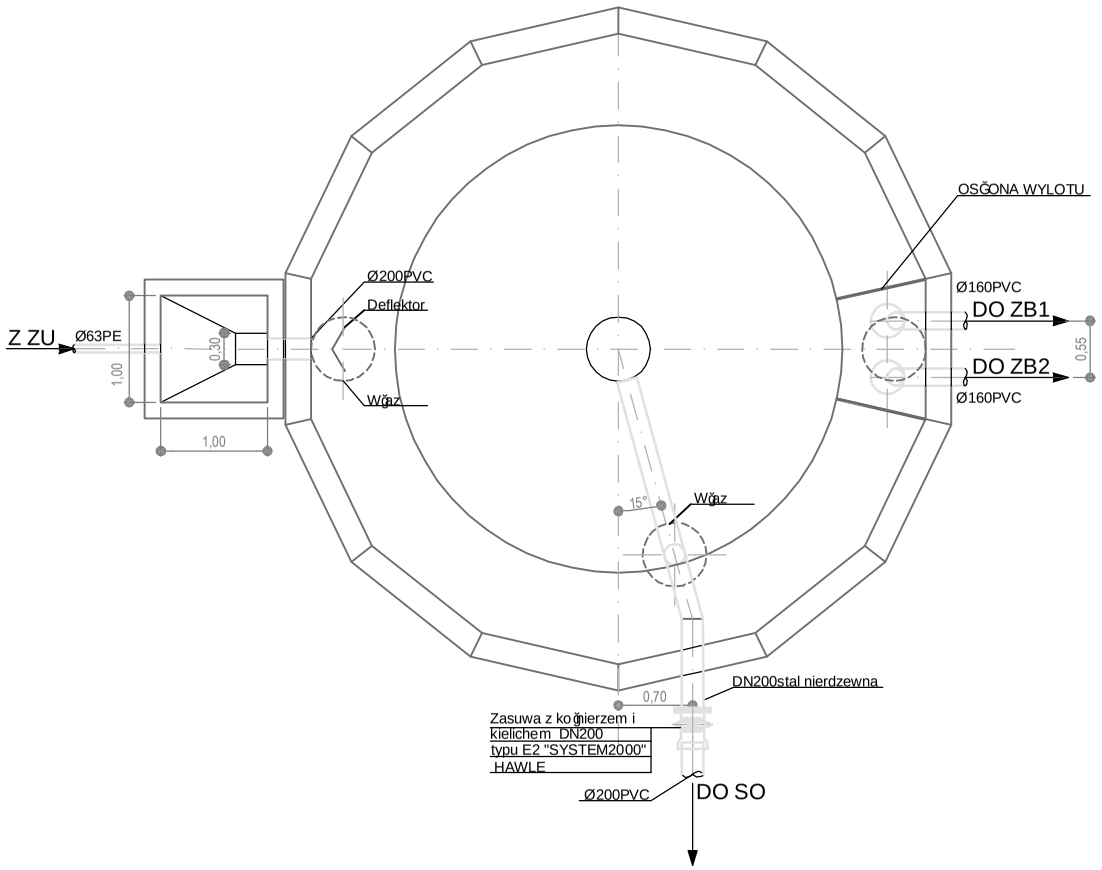

DEFLEKTOR ROZWINI ŇCIE POWIERZCHNI SKALA 1:25

Wymiary w [mm]

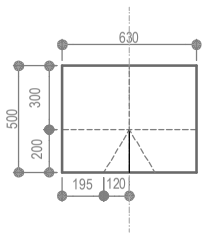

— linia ciňcia
- - - linia zgiňcia

jednostka projektowa :

PROJEKTOWANIE I NADZÓR "PiN"
ANDRZEJ WYGONOWSKI
ul.Wyspiańskiego 44
14-100 OSTRÓDA

Zespół autorski:

inż. Wojciech BOGUS ŁAWSKI
upr. nr 237/Sz/83 , 277/Sz/83
mgr in ż. Ewa ENGIEL
mgr in ż. Bart łomiej JASKOWSKI

Zamawiaj acy:

URZĄD GMINY W OSTRÓDZIE

tytuł opracowania :

PROJEKT BUDOWLANY
OCZYSZCZALNIA ŚCIEKÓW
CZĘŚĆ TECHNOLOGICZNA

tytuł rysunku :

OSADNIK WST ĘPNY TYPU IMHOFFA
RZUT I PRZEKROJE CHARAKTERYSTYCZNE

miejsce i data :	skala :
Szczecin , grudzie ń2004	1:50
kod pliku :	nr rys. : 5