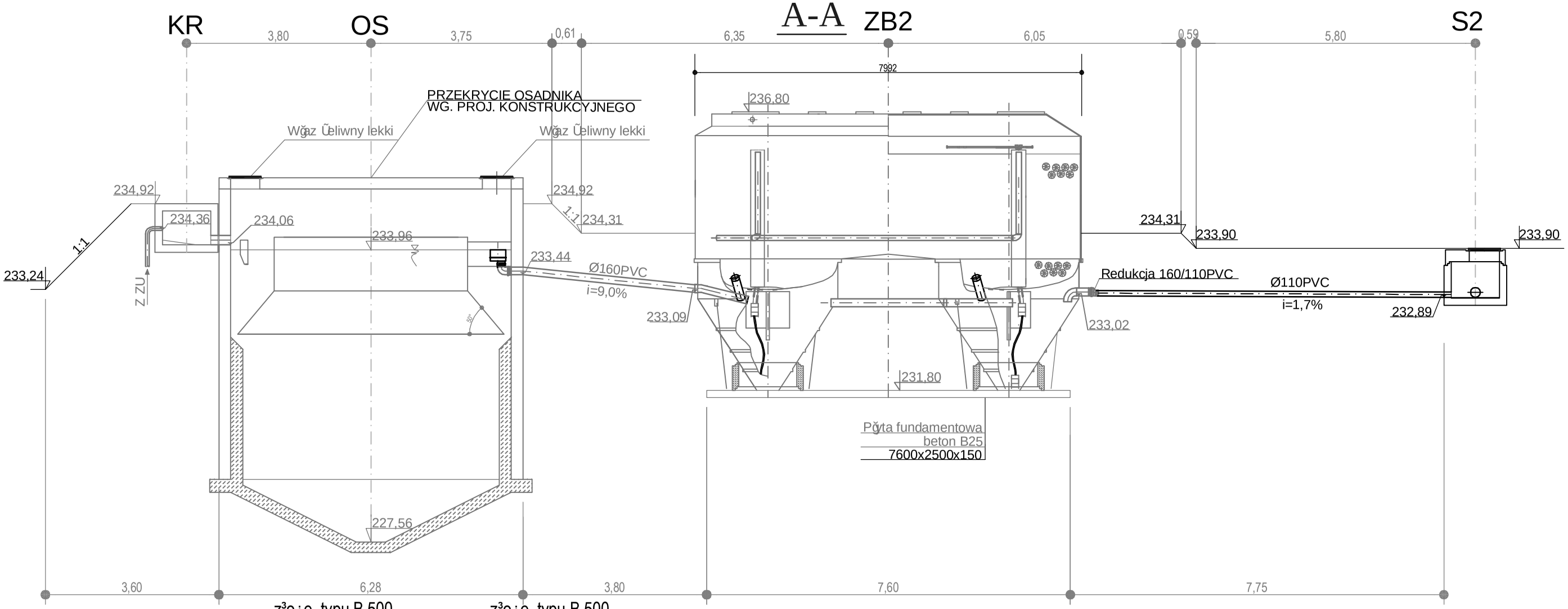

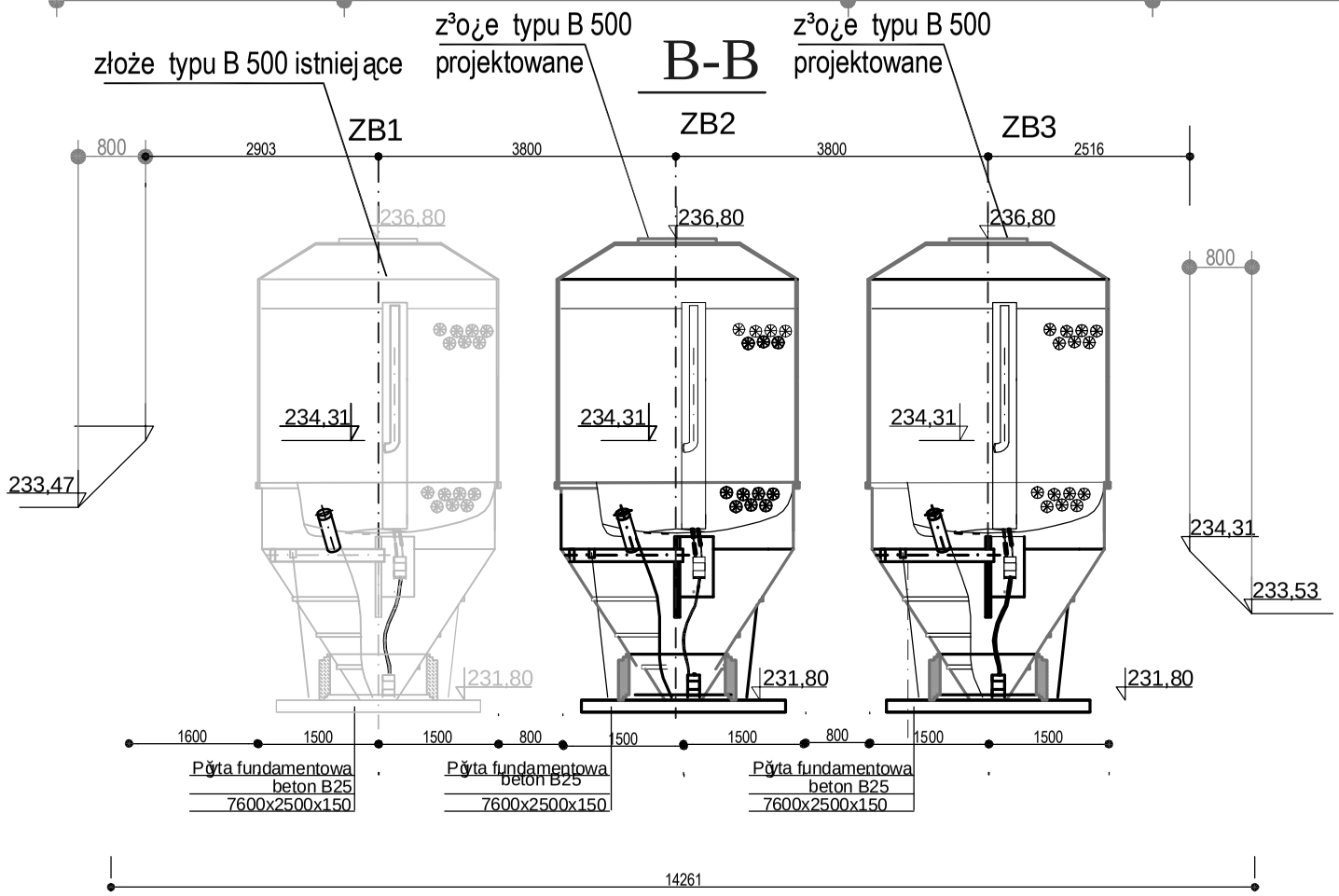

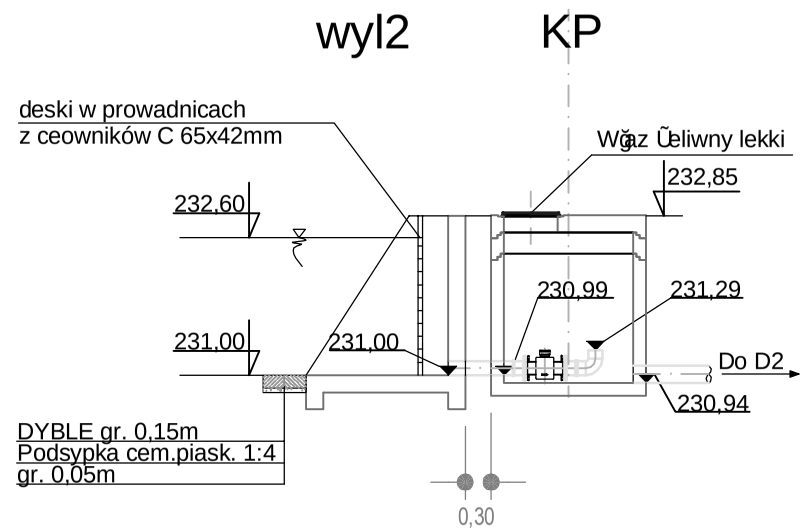

LEGENDA

OS	- Osadnik wst ğpny
ZB1-ZB2	- Zğ ũe bilogiczne BIOCLERE B500
KR	- Komora rozpr ğũna

jednostka projektowa :

PROJEKTOWANIE I NADZÓR "PiN"
ANDRZEJ WYGONOWSKI
ul.Wyspia ńskiego 44
14-100 OSTRÓDA

Zespół autorski:

inż. Wojciech BOGUS ŁAWSKI
upr. nr 237/Sz/83 , 277/Sz/83
mgr inż. Ewa ENGIEL
mgr inż. Bartłomiej JASKOWSKI

Zamawiający:

URZĄD GMINY W OSTRÓDZIE

tytuł opracowania :

PROJEKT BUDOWLANY
OCZYSZCZALNIA ŚCIEKÓW
CZĘŚĆ TECHNOLOGICZNA

tytuł rysunku :

CHARAKTERYSTYCZNE PRZEKROJE
OCZYSZCZALNI

miejsce i data : Szczecin , czerwiec 2008	skala : 1:100
kod pliku :	nr rys. : 3