PRZEKROJE

1-1

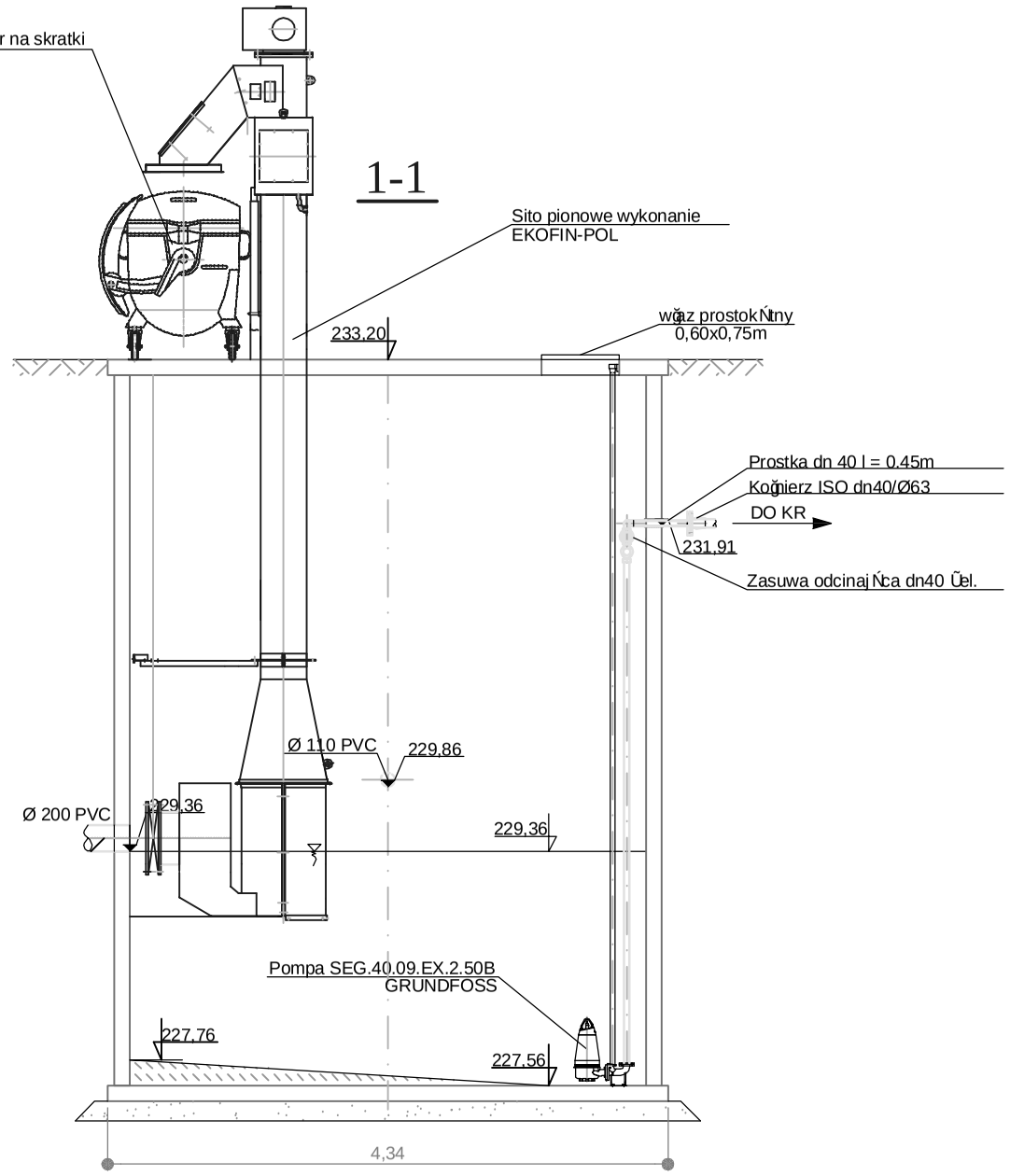

2-2

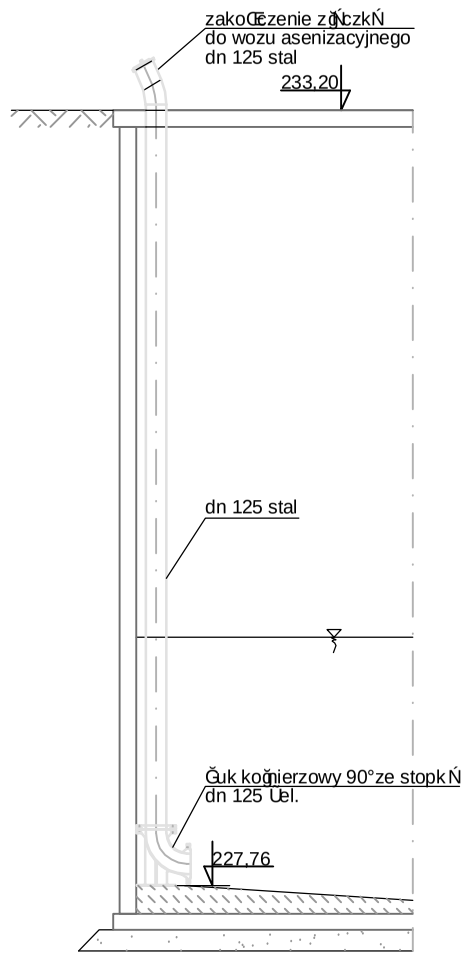

3-3

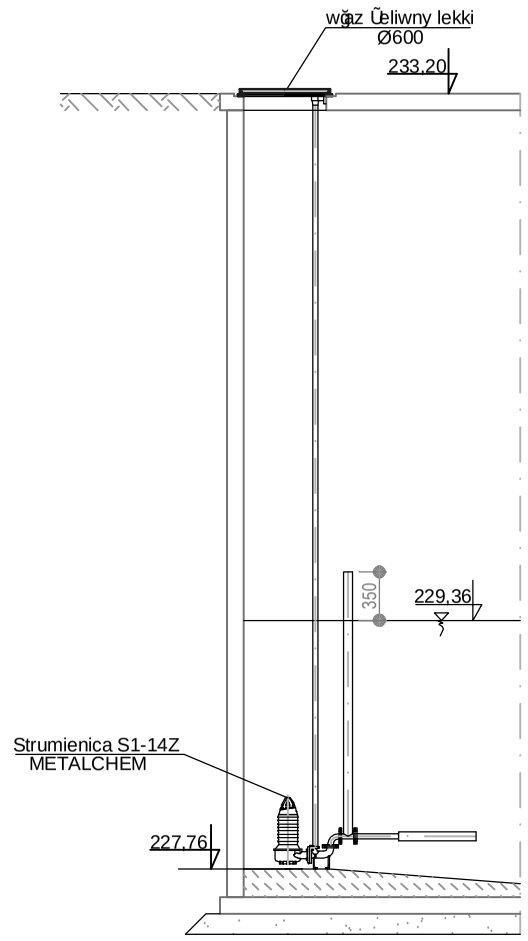

RZUT

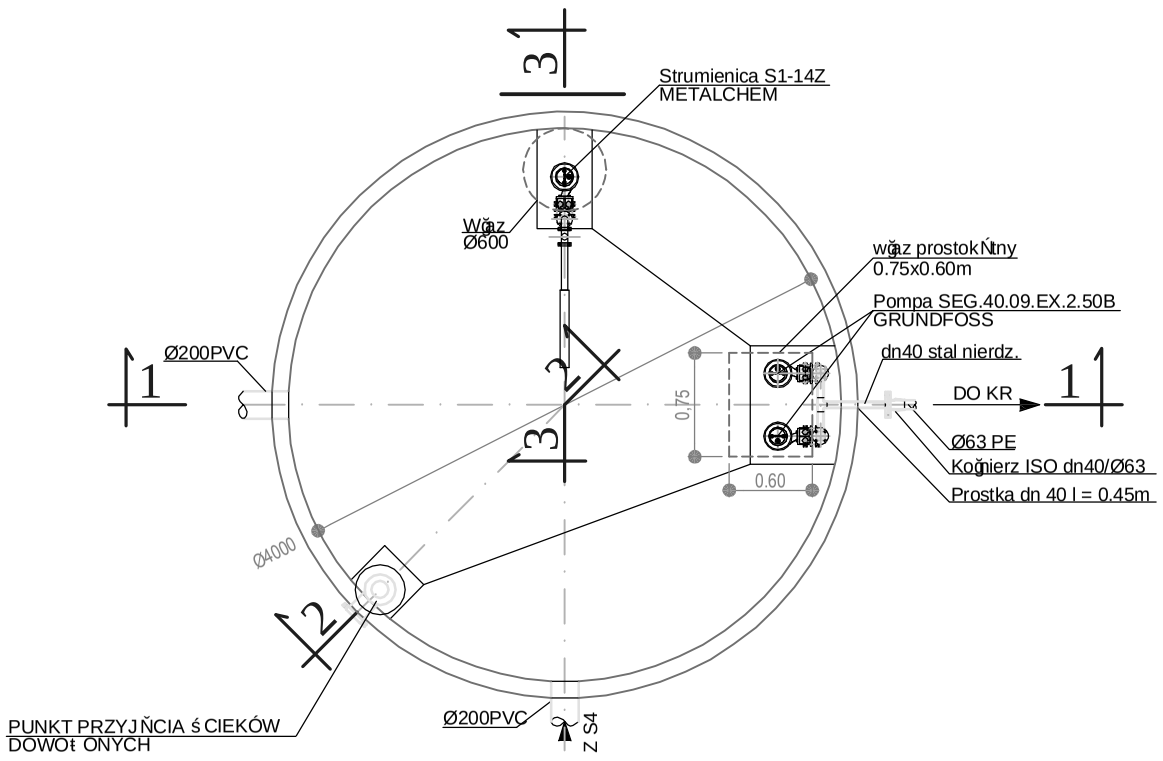

RZUT PŁYTY STROPOWEJ

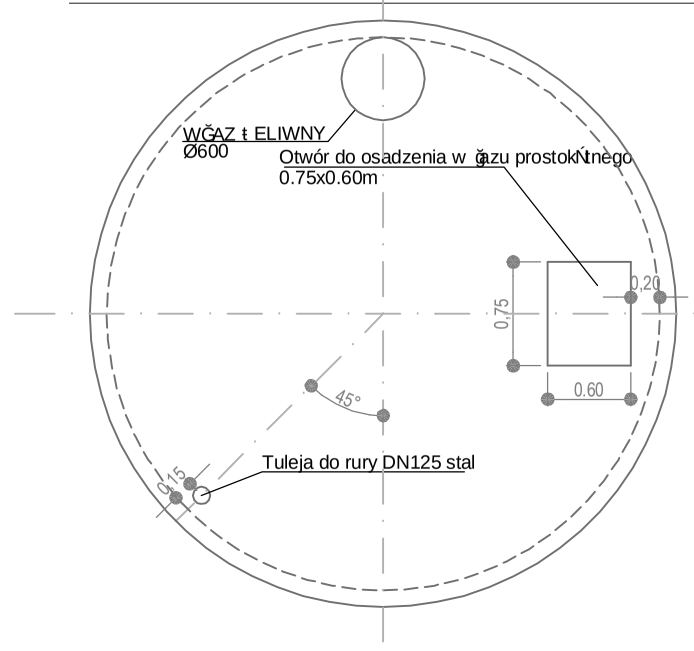

jednostka projektowa :

PROJEKTOWANIE I NADZÓR "PiN"
ANDRZEJ WYGONOWSKI
ul.Wyspiańskiego 44
14-100 OSTRÓDA

Zespół autorski:

inż. Wojciech BOGUSŁAWSKI
upr. nr 237/Sz/83 , 277/Sz/83
mgr inż. Ewa ENGIEL
mgr inż. Bartłomiej JASKOWSKI

Zamawiający:

URZĄD GMINY W OSTRÓDZIE

tytuł opracowania :

PROJEKT BUDOWLANY
OCZYSZCZALNIA ŚCIEKÓW
CZĘŚĆ TECHNOLOGICZNA

tytuł rysunku :

ZBIORNIK UŚREDNIAJĄCY Z PRZEPOMPOWNIĄ I PUNKTEM PRZYJĘCIA ŚCIEKÓW DOWOŻONYCH - RZUT I PRZEKROJE CHARAKTERYSTYCZNE

miejsce i data : Szczecin , grudzień 2004	skala : 1:50
kod pliku :	nr rys. : 4